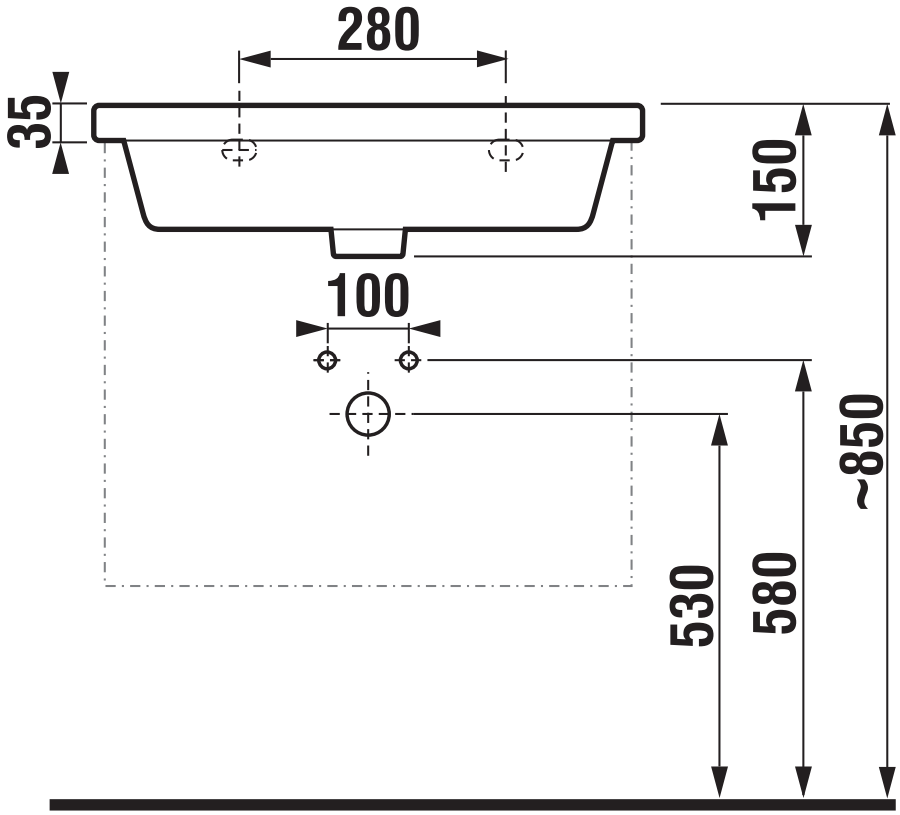
280
35
150
100
~850
530
580

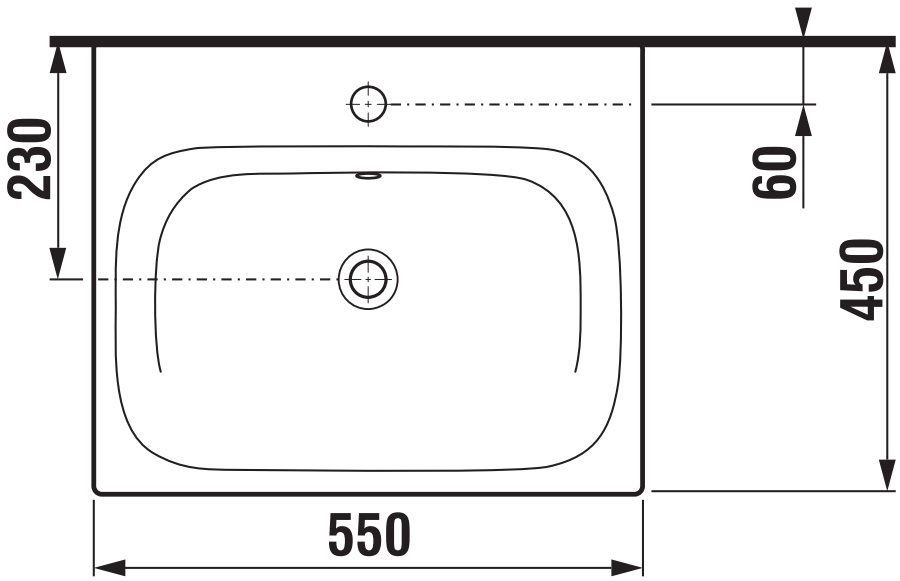
230
60
450
550