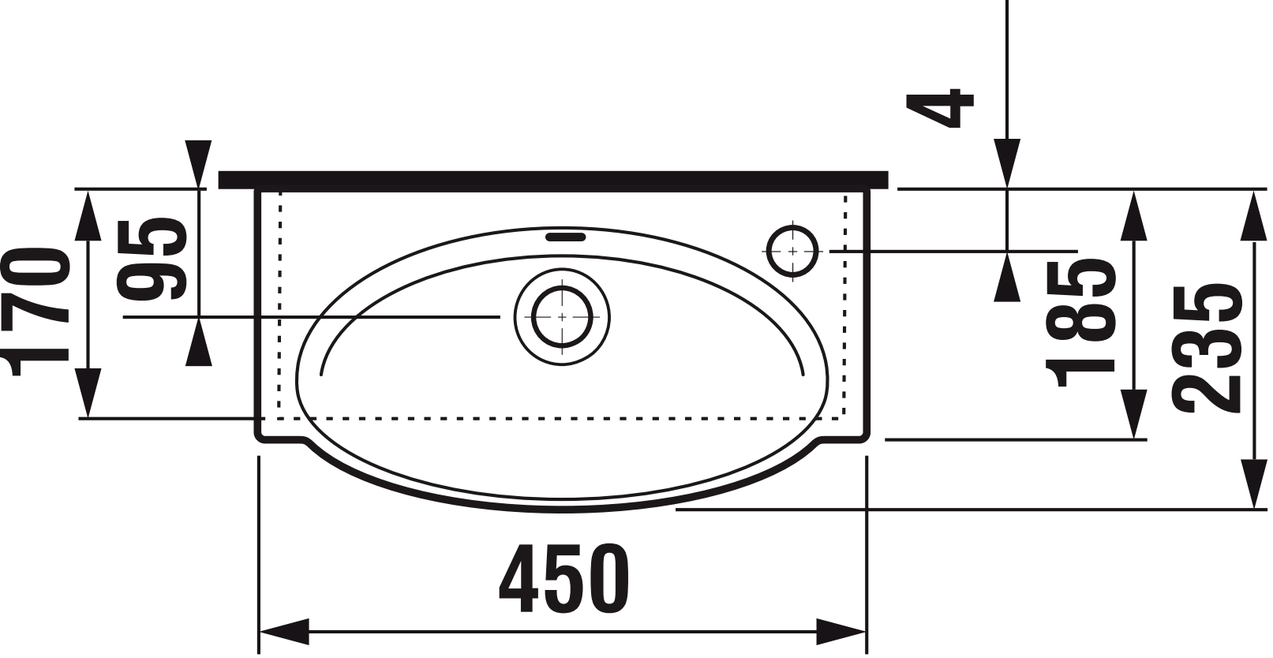
4
170
95
185
235
450

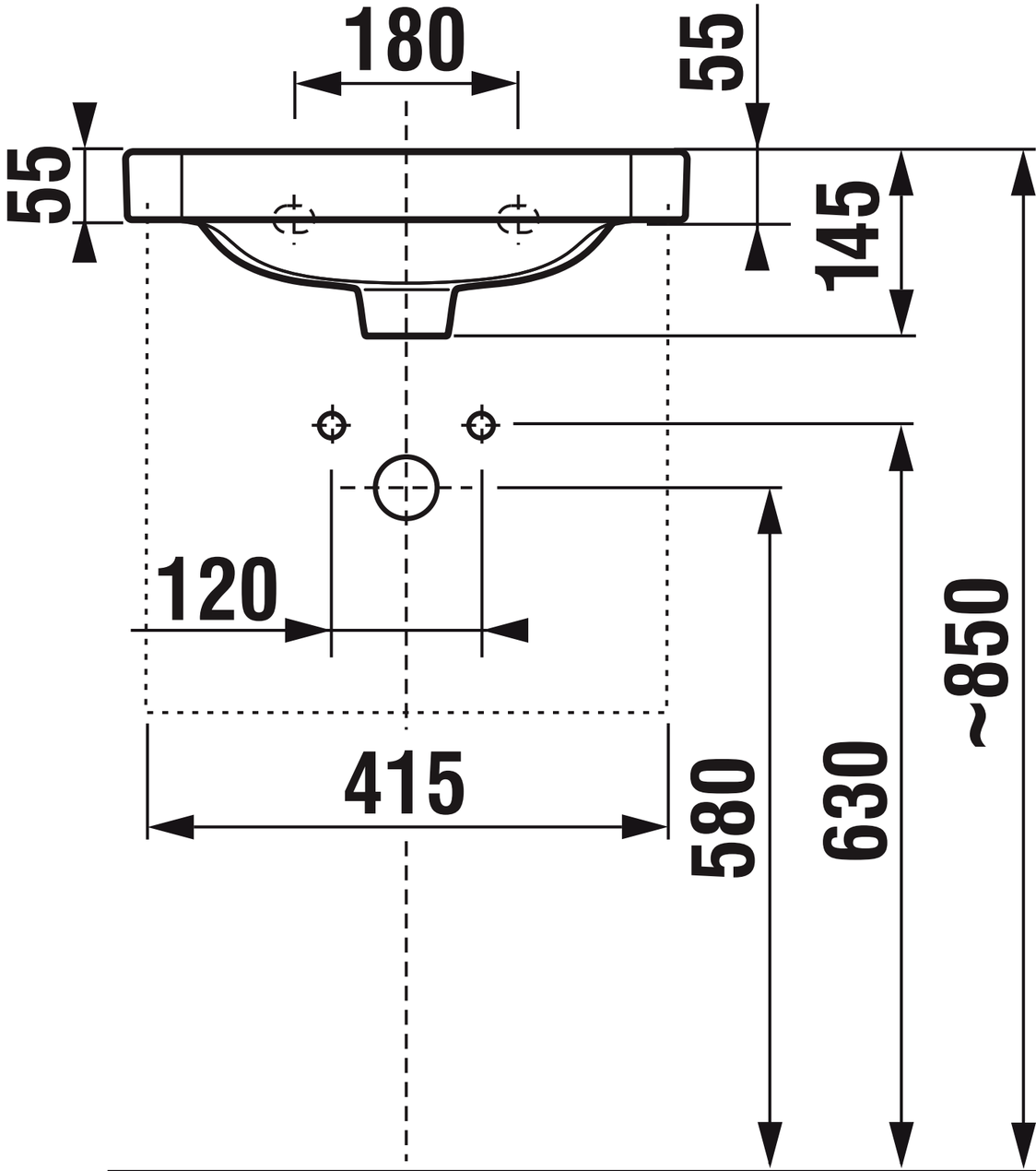
180
55
55
145
120
415
580
630
~850