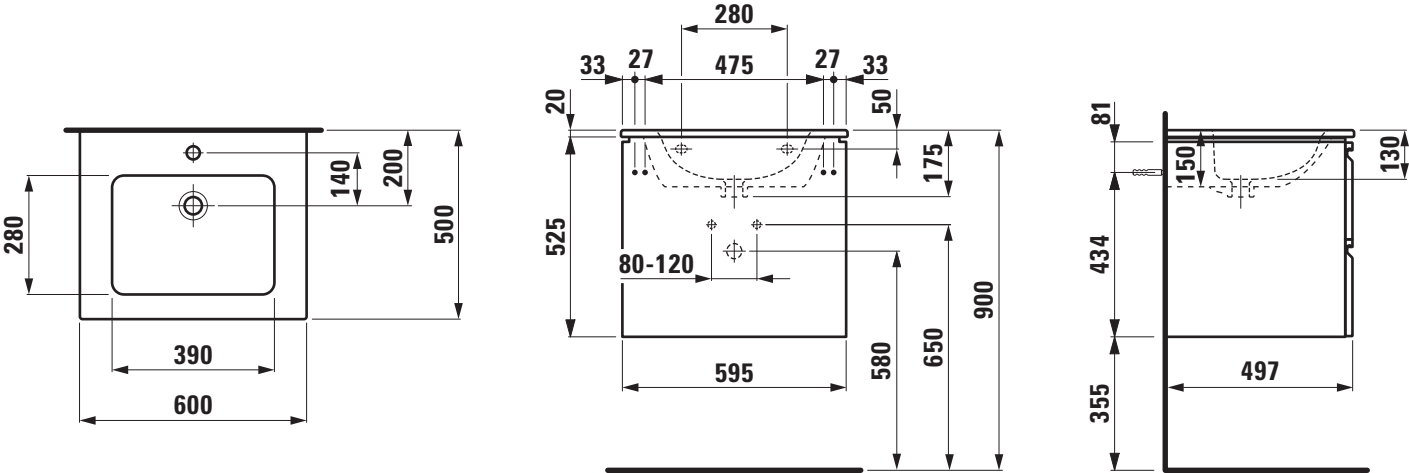
280
140
200
500
390
600
280
33
27
475
27
33
20
50
175
525
80-120
900
580
650
595
81
150
130
434
355
497