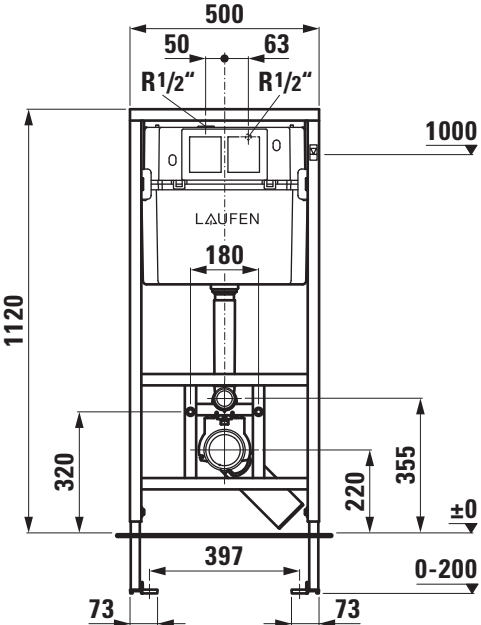
500
50
63
R1/2"
R1/2"
1000
LAUFEN
180
1120
320
220
355
±0
397
0-200
73
73

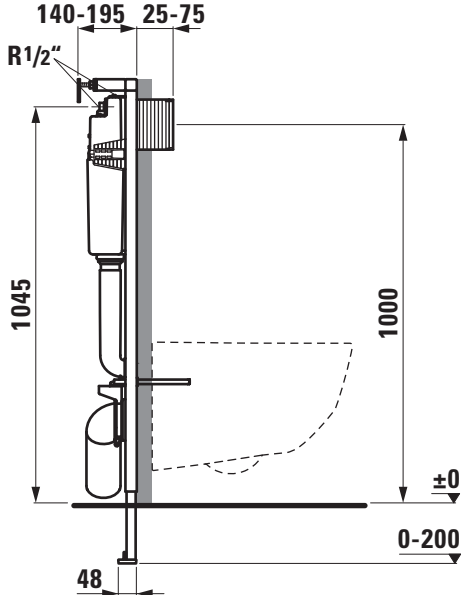
140-195
25-75
R1/2"
1045
1000
±0
0-200
48