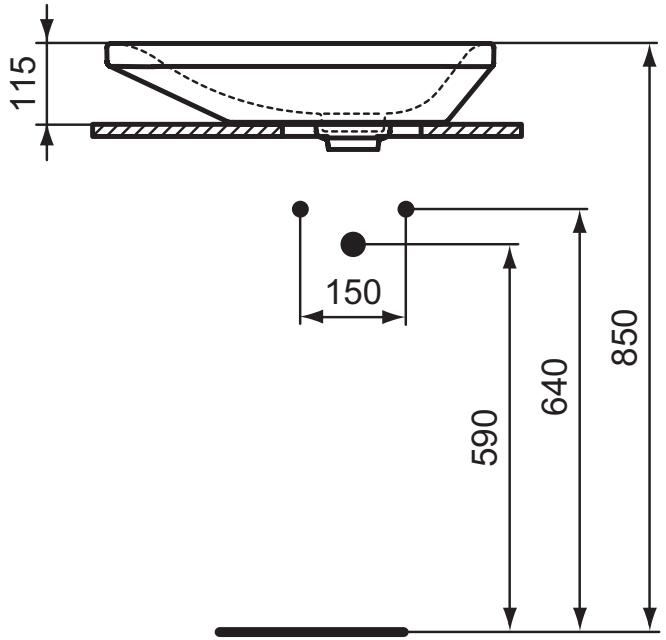
115
150
590
640
850

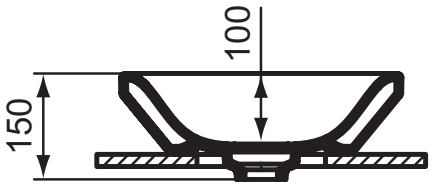
100
150

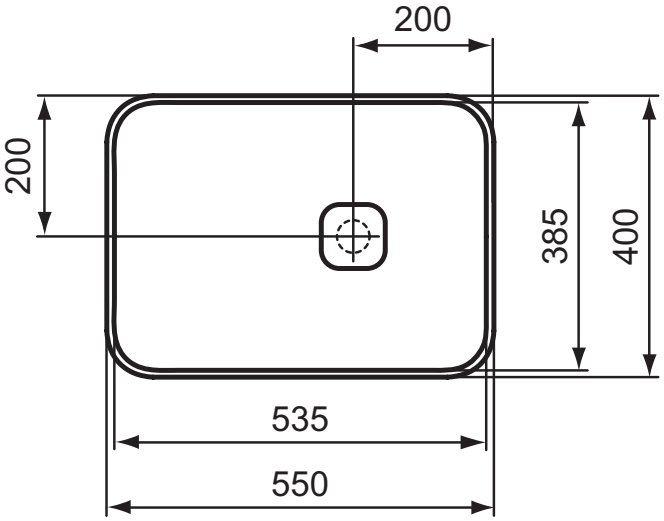
200
200
385
400
535
550