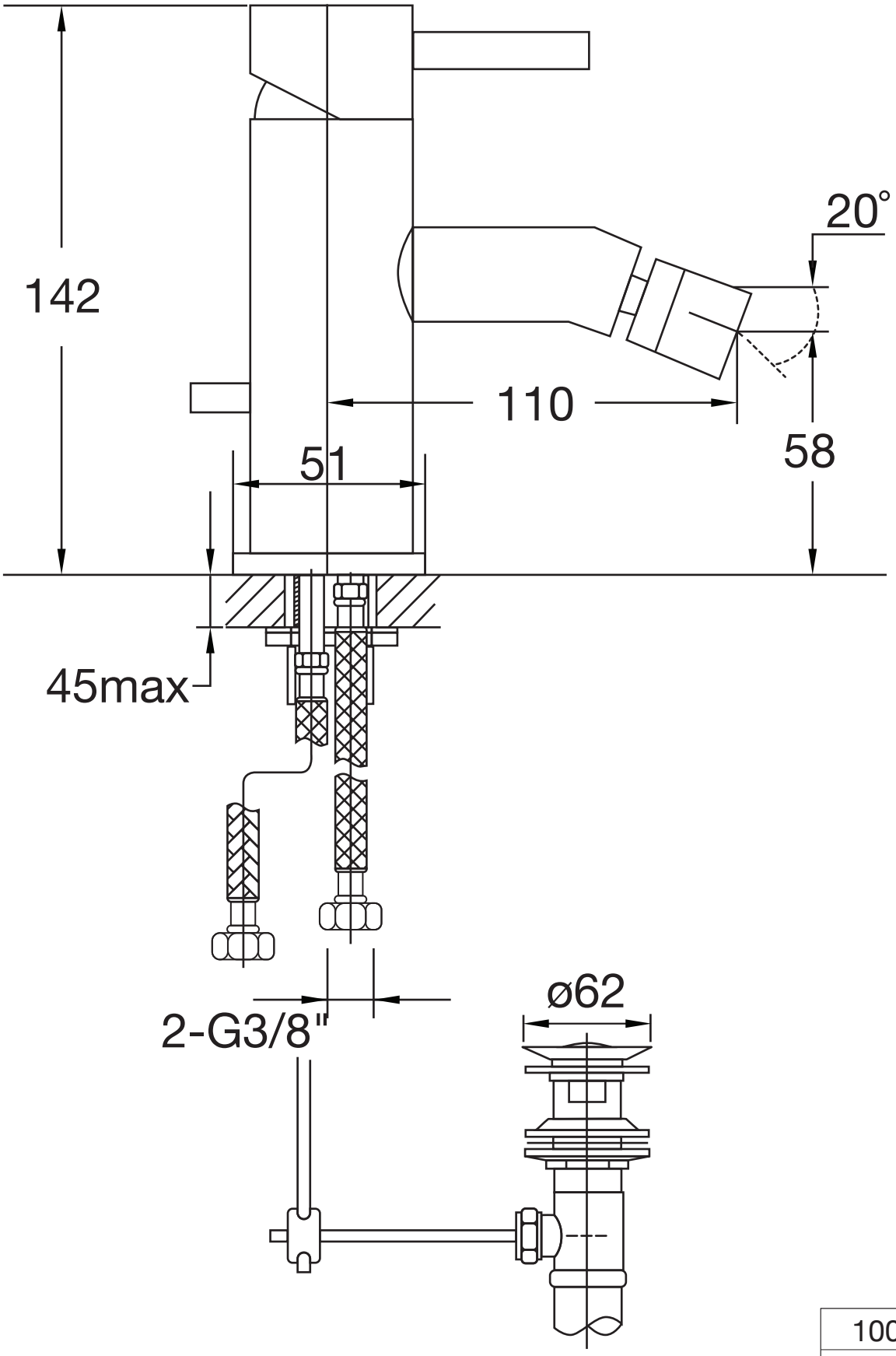

100 1300

STEINBERG